MÃ SẢN PHẨM RA-UC-NFF-242401

Ăng-ten RFID Bền Bỉ CP2424 IP67



TẦN SỐ

902 đến 928 MHz

ĐỘ LỢI

9.0 dBic (điển hình)

KÍCH THƯỚC

240 × 240 × 20 mm

RA-UC-NFF-242401 là ăng-ten RFID UHF hiệu năng cao cho băng US 902 đến 928 MHz với độ lợi danh định 9.0 dBic. Vỏ đạt chuẩn IP67 kết hợp nhôm và Acrylic với ăng-ten PCB tích hợp trong dáng siêu mỏng 20 mm, cho tín hiệu RF ổn định và truyền dữ liệu tin cậy tại dock door, cổng và lối ra vào ngoài trời. Phù hợp triển khai quản lý tồn kho, theo dõi tài sản, kiểm soát truy cập, nhận dạng phương tiện, y tế và kệ thông minh khi cần độ bền và khả năng chống thời tiết.

ỨNG DỤNG

- Dock door, cổng và lối ra vào ngoài trời
- Quản lý tồn kho
- Theo dõi tài sản
- Kiểm soát truy cập
- Nhận dạng phương tiện
- Hệ thống y tế
- Kệ thông minh

TÍNH NĂNG

01 Vỏ đạt chuẩn IP67 cho môi trường ngoài trời và khu vực rửa xịt

02 Độ lợi danh định 9.0 dBic cho vùng đọc tầm xa và mật độ cao

03 Dáng siêu mỏng 20 mm với ăng-ten PCB tích hợp

04 Phân cực tròn với tỷ số trục 2 dB, dung sai hướng thẻ tốt

05 Đầu nối N-Type cái cho hệ cáp công nghiệp

Thông số kỹ thuật

RA-UC-NFF-242401

THÔNG SỐ ĐIỆN

Tần số hoạt động	902 đến 928 MHz
Độ lợi (điển hình)	9.0 dBic
Phân cực	Circular
Tỉ số trục (điển hình)	2 dB
VSWR	< 1.5
Trở kháng	50 Ω

GIAO TIẾP

Đầu nối	N-Type Female

THÔNG SỐ CƠ KHÍ

Vỏ	Aluminum, ABS
Kích thước (D × R × C)	240 × 240 × 20 mm
Khối lượng	800 g
Nhiệt độ hoạt động và lưu trữ	−30 °C đến +60 °C
Cấp bảo vệ	IP67

BẢN VẼ KÍCH THƯỚC (MM)

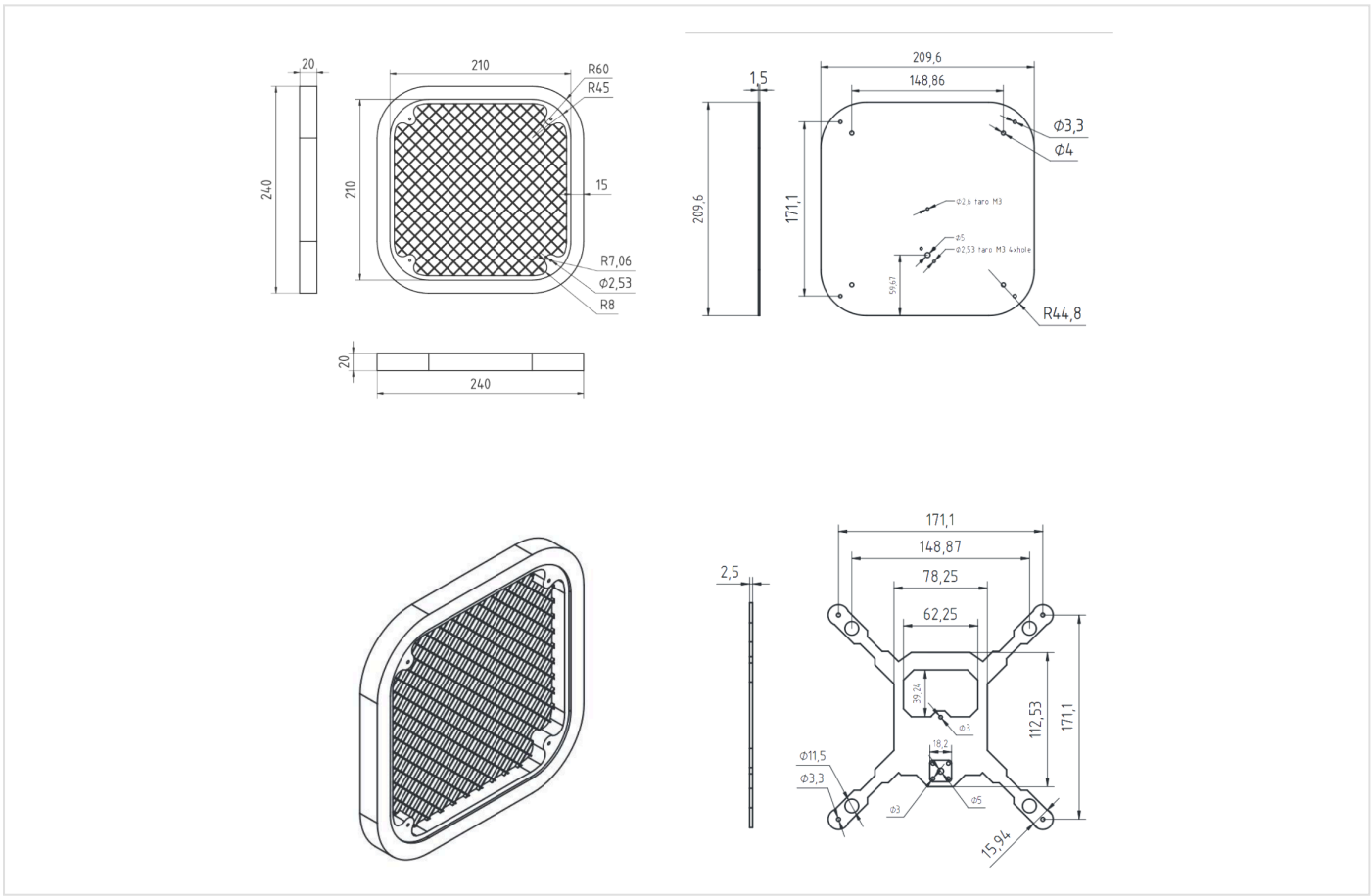

Thông số và bản vẽ theo bảng thông số kỹ thuật RA-UC-NFF-242401.

Kết quả đo điển hình

RA-UC-NFF-242401

S11 (dB)

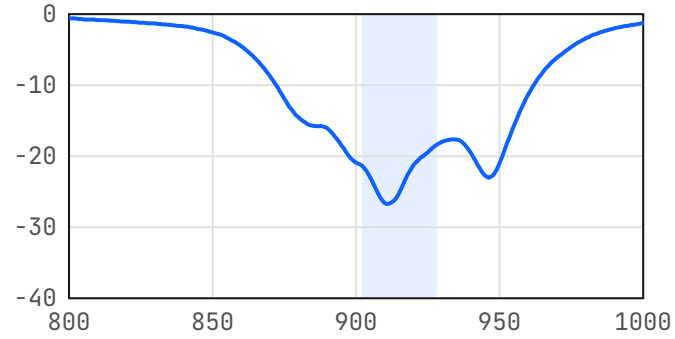

VSWR

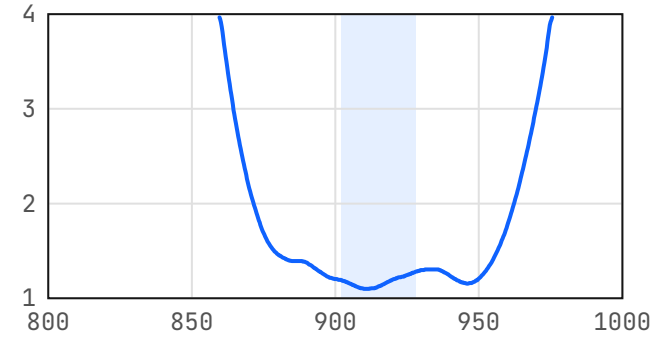

Tỉ số trục (dB)

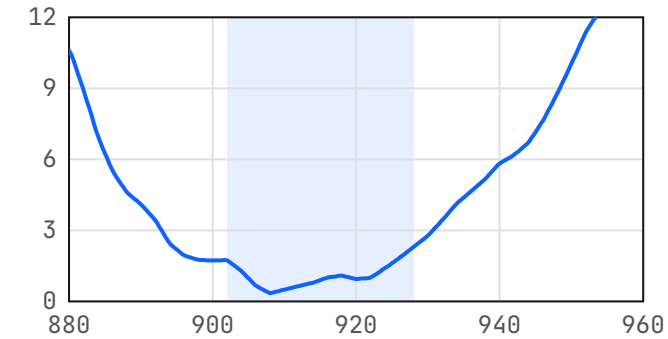

Độ lợi thực (dBic)

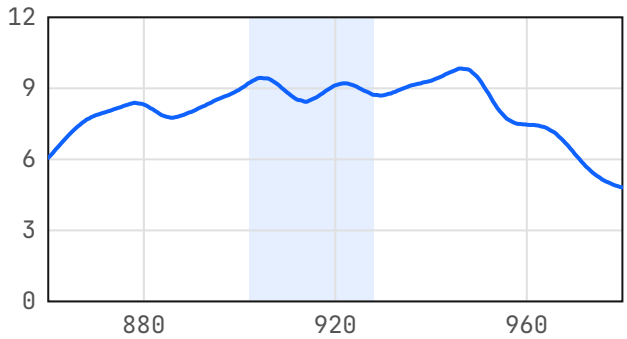

Giản đồ bức xạ, mặt xz (dB)

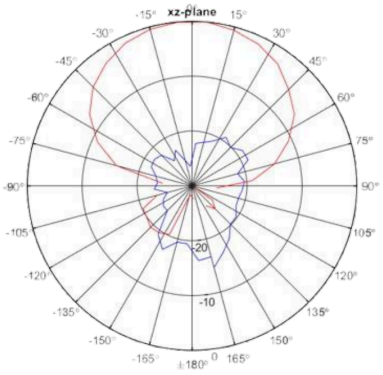

Số liệu đo, vẽ lại từ bảng thông số kỹ thuật RA-UC-NFF-242401. Vùng tô: 902 đến 928 MHz. Hình giản đồ lấy nguyên từ bảng thông số kỹ thuật.