MÃ SẢN PHẨM RA-WC-NFF-141401

Ăng-ten RFID Bền Bỉ CP1414



TẦN SỐ

865 đến 868 MHz (tùy chọn 1) hoặc 902 đến 928 MHz (tùy chọn 2)

ĐỘ LỢI

5 dBic

KÍCH THƯỚC

140 × 140 × 27 mm

RA-WC-NFF-141401 là ăng-ten RFID UHF nhỏ gọn, bền bỉ, có phiên bản cho băng 865 đến 868 MHz (EU) hoặc 902 đến 928 MHz (US), độ lợi tối đa 5 dBic và phân cực tròn. Góc búp sóng 106° trên cả mặt phẳng XZ và YZ tạo vùng đọc rộng và đồng đều, vỏ nhôm và Acrylic đạt chuẩn IP67 chịu được môi trường khắc nghiệt. Phù hợp cho quản lý kho, theo dõi tài sản, kiểm soát truy cập, nhận dạng phương tiện, y tế và kệ thông minh, nơi cần độ ổn định và vùng phủ đáng tin cậy.

ỨNG DỤNG

- Quản lý tồn kho
- Theo dõi tài sản
- Kiểm soát truy cập
- Nhận dạng phương tiện
- Hệ thống y tế
- Kệ thông minh

TÍNH NĂNG

01 Có phiên bản cho băng EU (865 đến 868 MHz) hoặc băng US (902 đến 928 MHz)

02 Búp sóng đối xứng 106° trên mặt XZ và YZ cho vùng đọc đồng đều

03 Vỏ nhôm và Acrylic bền chắc đạt chuẩn IP67

04 Phân cực tròn với tỷ số trục 2 dB, dung sai hướng thẻ tốt

Thông số kỹ thuật

RA-WC-NFF-141401

THÔNG SỐ ĐIỆN

Tần số hoạt động	865-868 902 đến 928 MHz
Độ lợi cực đại	5 dBic
Phân cực	Circular
Tỉ số trục (điển hình)	2 dB
VSWR	≤ 1.7
Trở kháng	50 Ω
Độ rộng búp sóng 3 dB (mặt XZ)	106 deg
Độ rộng búp sóng 3 dB (mặt YZ)	106 deg

GIAO TIẾP

Đầu nối	N-Type Female

THÔNG SỐ CƠ KHÍ

Vỏ	ABS
Kích thước (D × R × C)	143.4 × 143.4 × 27 mm
Khối lượng	500 g
Nhiệt độ hoạt động và lưu trữ	−30 °C đến +60 °C
Cấp bảo vệ	IP67

BẢN VẼ KÍCH THƯỚC (MM)

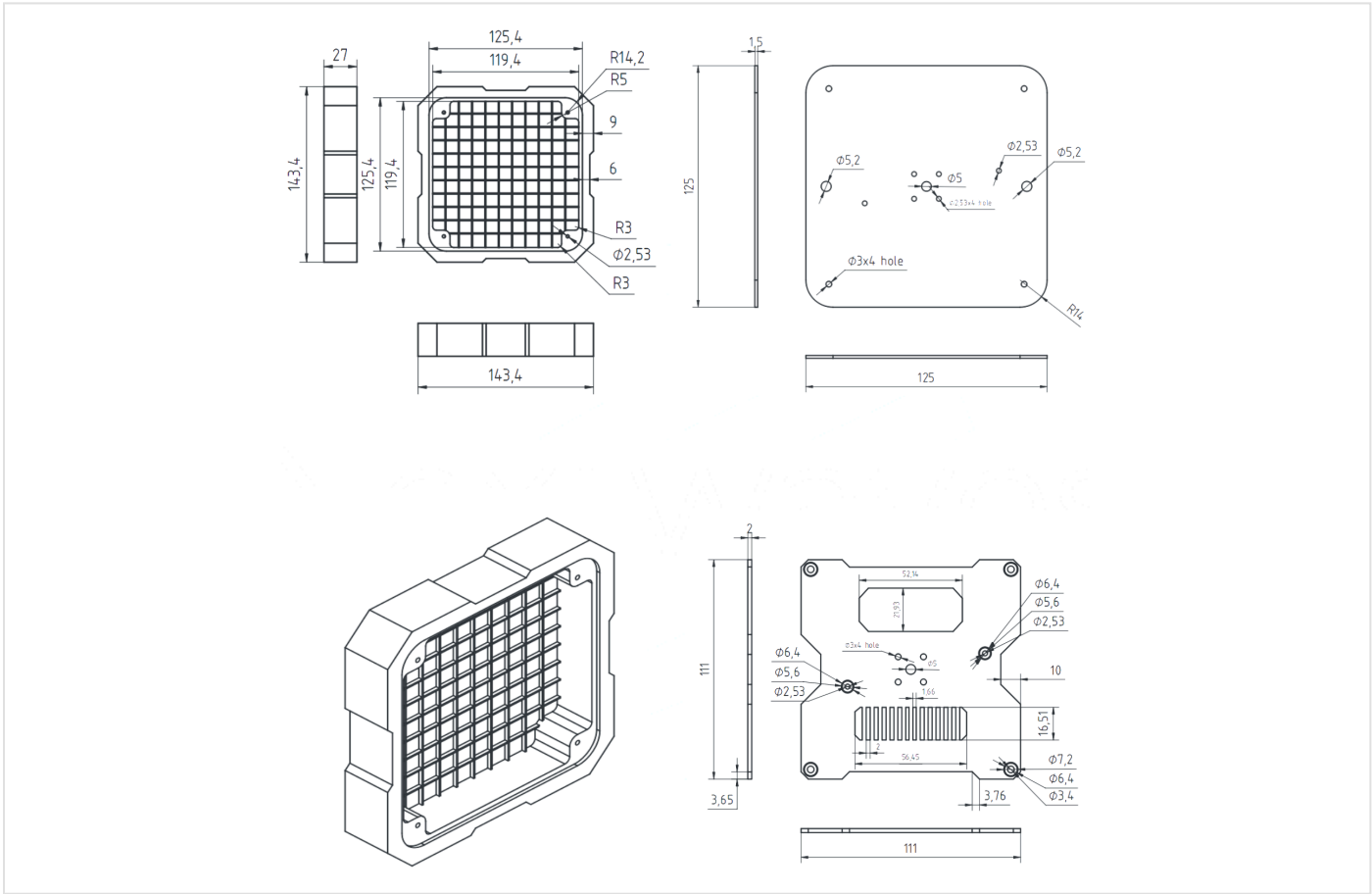

Thông số và bản vẽ theo bảng thông số kỹ thuật RA-WC-NFF-141401.

Kết quả đo điển hình

RA-WC-NFF-141401

S11 (dB)

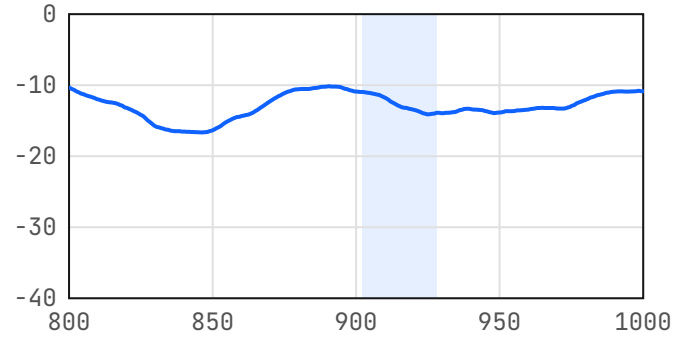

VSWR

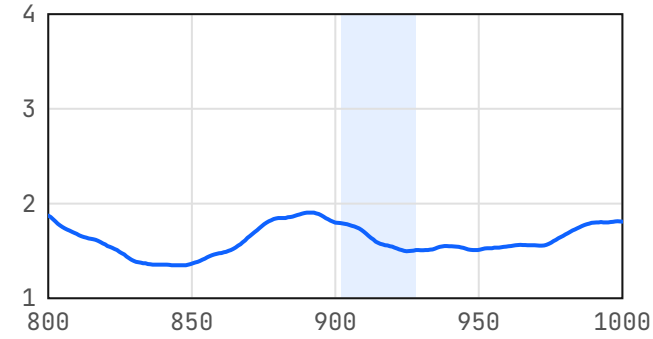

Tỉ số trục (dB)



Độ lợi thực (dBic)

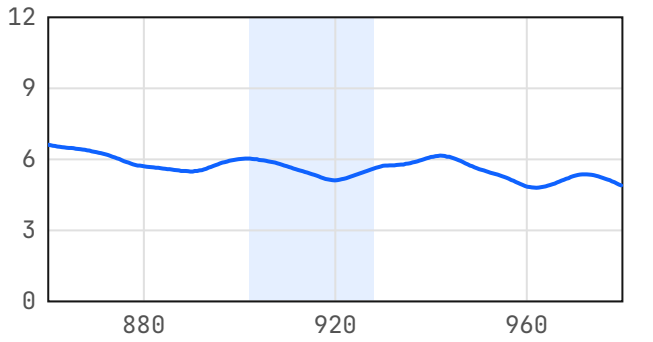

Giản đồ bức xạ (dB)

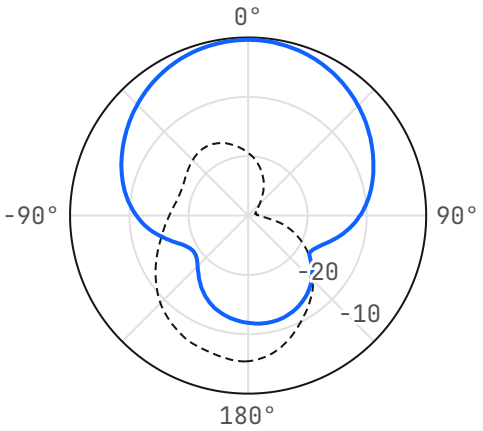

LHCP ---- RHCP

Số liệu đo, vẽ lại từ bảng thông số kỹ thuật RA-WC-NFF-141401. Vùng tô: 902 đến 928 MHz. Giản đồ bức xạ được chuẩn hóa.