MÃ SẢN PHẨM RA-U-SFN2-252501

Đầu đọc RFID trường gần kép tích hợp ăng-ten

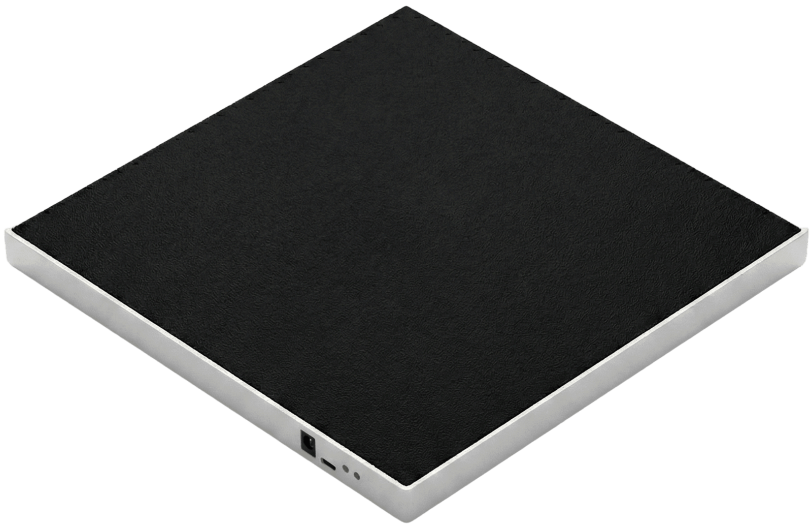

KHOẢNG CÁCH ĐỌC

Lên đến 50 cm

TẦN SỐ

866 đến 928 MHz

KÍCH THƯỚC

258 × 258 × 15 mm

Đầu đọc trường gần kép với ăng-ten tích hợp trong vỏ siêu mỏng 258 × 258 × 15 mm. Hoạt động trên dải UHF 866 đến 928 MHz với vùng đọc kiểm soát 50 cm, phù hợp cho POS, tài liệu, trang sức và xác minh từng đơn vị khi cần một vùng đọc gọn thay vì phủ xa.

ỨNG DỤNG

- Điểm bán hàng (POS)
- Theo dõi tài liệu
- Xác minh trang sức
- Mã hóa từng đơn vị

TÍNH NĂNG

01 Ăng-ten tích hợp trong vỏ siêu mỏng

02 Vùng đọc trường gần kép cho thu nhận tầm gần có kiểm soát

03 Hỗ trợ UHF rộng 866 đến 928 MHz (băng EU và FCC)

Thông số kỹ thuật

RA-U-SFN2-252501

Tần số hoạt động	866 đến 928 MHz
Khoảng cách đọc	Lên đến 50 cm (tùy thẻ)
Trở kháng đầu vào	50 Ω
Loại đầu ra	Đồng trục
Đầu nối	SMA, cái
Vỏ	Nhôm, ABS

Kích thước	258 × 258 × 15 mm
Trọng lượng	750 g
Nhiệt độ hoạt động và lưu trữ	−30 °C đến +60 °C
Chứng nhận hợp quy (CR)	TQC-B2101157

KÍCH THƯỚC PHỦ BÌ (MM)

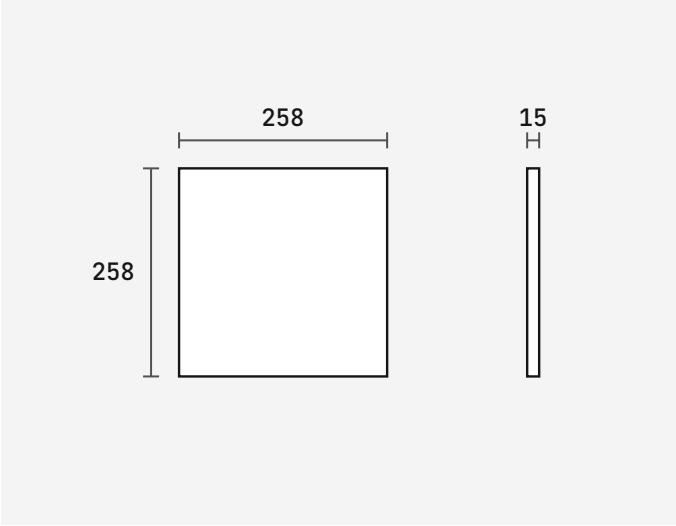

Hình bao kích thước tổng thể, không phải bản vẽ chi tiết.

CHỨNG NHẬN HỢP QUY, VIỆT NAM

Số chứng nhận	B0948071026AF71A5
Kiểu loại	RD-W-CFN2-302501
Quy chuẩn	QCVN 47:2015/BTTTT
Tần số được chứng nhận	919,05 đến 921,55 MHz
Ngày cấp	07/10/2026
Hiệu lực đến	06/10/2031