MÃ SẢN PHẨM NR155

Đầu đọc RFID UHF Fixed IoT NR155



CÔNG SUẤT ĐẦU RA

0 dBm đến 30 dBm (Điều chỉnh theo bước 1dB)

KÍCH THƯỚC

155 × 155 × 32 mm

BỘ VI XỬ LÝ

Industrial Dual-Core 32-bit RISC MCU

NR155 mang lại độ nhạy cao và hiệu suất đa thẻ ổn định trong một hình dáng công nghiệp nhỏ gọn. Với công suất đầu ra có thể điều chỉnh lên đến 30 dBm, độ nhạy tối đa −85 dBm, hỗ trợ ISO/IEC 18000-6C (EPC Gen2) và tốc độ đọc lên đến 400 thẻ mỗi giây, thiết bị phù hợp cho bán lẻ thông minh, bàn làm việc, cell tự động hóa và hệ thống RFID tại biên. MQTT / MQTTS với JSON payload, Ethernet, RS232, USB và nâng cấp firmware OTA giúp tích hợp dễ dàng.

ỨNG DỤNG

- Điểm bán hàng (POS)
- Quản lý kho hàng
- Kiểm đếm hàng tồn kho
- Theo dõi chuỗi cung ứng
- Bán lẻ thông minh

TÍNH NĂNG

01 Bộ vi xử lý Industrial Dual-Core 32-bit RISC MCU

02 4 x cổng ăng-ten RP-TNC

03 Công suất đầu ra 0 dBm đến 30 dBm, điều chỉnh theo bước 1 dB

04 Tốc độ đọc lên đến 400 thẻ/giây

05 Giao thức mạng MQTT / MQTTS trong thân 155 × 155 × 32 mm, nặng 650 gram

Thông số kỹ thuật

NR155

Bộ vi xử lý	Industrial Dual-Core 32-bit RISC MCU
Giao thức mạng	MQTT / MQTTS
Cổng Ăng-ten	4 x Cổng RP-TNC
Công suất đầu ra	0 dBm đến 30 dBm (Điều chỉnh theo bước 1dB)
Tốc độ đọc	Lên đến 400 thẻ/giây
Kích thước	155 × 155 × 32 mm
Trọng lượng	650 gram
Nguồn cấp	Đầu vào điện áp DC 12V/5A
Hệ điều hành	Hệ điều hành thời gian thực (RTOS)
API / Tích hợp	MQTT Topics tiêu chuẩn (JSON Payload)

Nâng cấp firmware	OTA (qua mạng không dây)
Đầu nối	USB Type B, RS232, GPIO (4 chân), Ethernet
Giao thức cấu hình máy chủ	DHCP, Tĩnh
Giao diện	Bộ lệnh giao diện UART / Nextwaves Hypercloud
Độ nhạy tối đa	−85 dBm
Nhiệt độ hoạt động	−20 °C đến +70 °C
Chứng nhận hợp quy (CR)	TQC-B2101157

KÍCH THƯỚC PHỦ BÌ (MM)

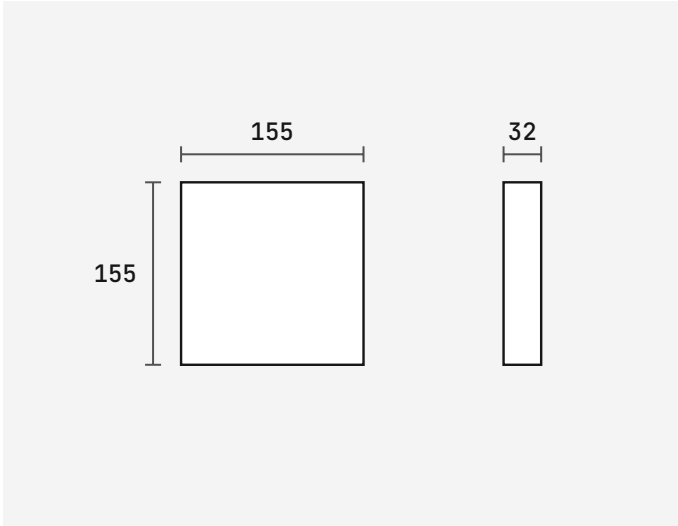

Hình bao kích thước tổng thể, không phải bản vẽ chi tiết.

CHỨNG NHẬN HỢP QUY, VIỆT NAM

Số chứng nhận	B0947071026AF71A5
Kiểu loại	NR155
Quy chuẩn	QCVN 47:2015/BTTTT
Tần số được chứng nhận	919,2 đến 921,8 MHz
Ngày cấp	07/10/2026
Hiệu lực đến	06/10/2031

TRONG HỘP

- Đầu đọc NR155 × 1
- Bộ nguồn × 1